Contacto:
homologar@gmail.com
Telf. 916130723
645885168/679060911

DATOS Y DOCUMENTACIÓN A APORTAR DE UN VEHICULO PARA HOMOLOGARLO

1. FICHA TECNICA Y PERMISO DE CIRCULACIÓN POR LAS DOS CARAS. No olvidar el reverso de la Ficha Técnica.

Contacto:
homologar@gmail.com
Telf. 916130723
645885168/679060911

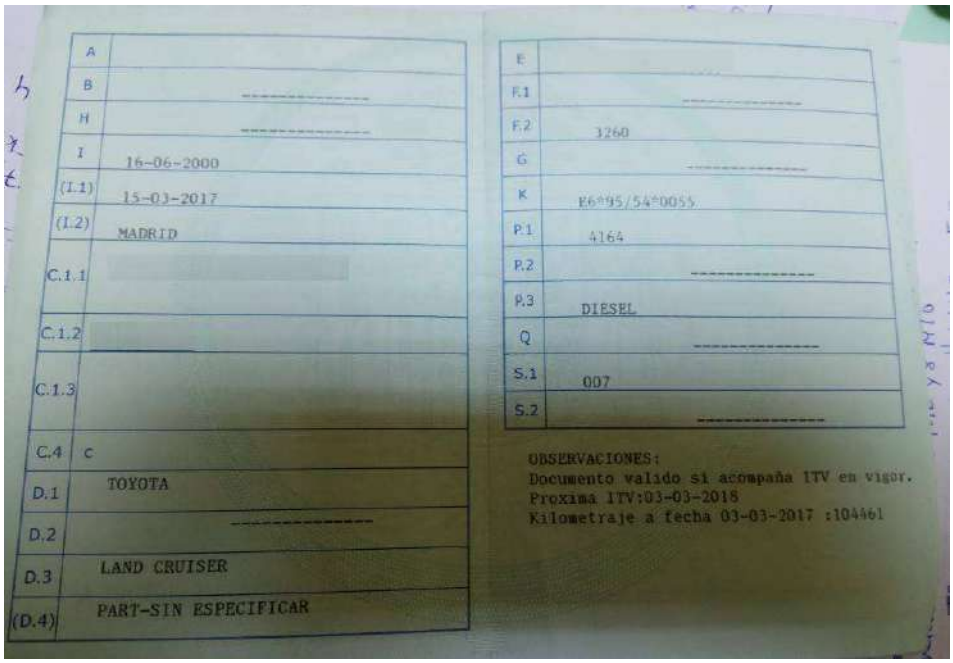

A	
B	----------
H	----------
I	16-06-2000
(I.1)	15-03-2017
(I.2)	MADRID
C.1.1	
C.1.2	
C.1.3	
C.4	C
D.1	TOYOTA
D.2	----------
D.3	LAND CRUISER
(D.4)	PART-SIN ESPECIFICAR

E	
F.1	----------
F.2	3260
G	----------
K	E6*95/54*0055
P.1	4164
P.2	----------
P.3	DIESEL
Q	----------
S.1	007
S.2	----------

OBSERVACIONES:
Documento valido si acompaña ITV en vigor.
Proxima ITV:03-03-2018
Kilometraje a fecha 03-03-2017 :104461

2. DATOS DEL TALLER QUE HACE LA REFORMA. CERTIFICADO DE TALLER. Debe aparecer el NRI y el NRE.

Certificado de Taller

D. ----------, expresamente autorizado por la empresa ----------, domiciliada en ----------, en la calle ----------, y dedicada a la actividad de mecánica, chapa, pintura y electricidad, con número de registro industrial: _____, y número de registro especial -----.

CERTIFICA

3. EXCELL ADJUNTO RELLENO CON LOS DATOS DE LAS REFORMAS

4. FOTOGRAFÍAS GENERALES DEL VEHICULO:

Contacto:
homologar@gmail.com
Telf. 916130723
645885168/679060911

DELANTERA TRASERA

LATERAL

5. MEDIDAS DEL VEHÍCULO

FOTOS DE PLOMADA

Opción 1

Contacto:
homologar@gmail.com
Telf. 916130723
645885168/679060911

EJE TRASERO

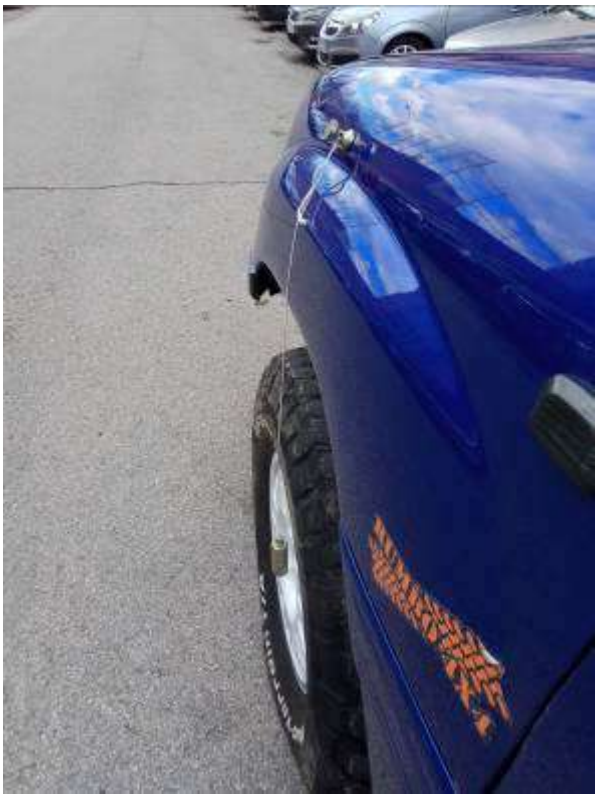

EJE DELANTERO

Opción 2

CON NIVEL AMBOS EJES

FOTOS DE MEDIDAS CON METROS

Contacto:
homologar@gmail.com
Telf. 916130723
645885168/679060911

PARAGOLPES TRASERO AL SUELO-MENOS DE 55cm

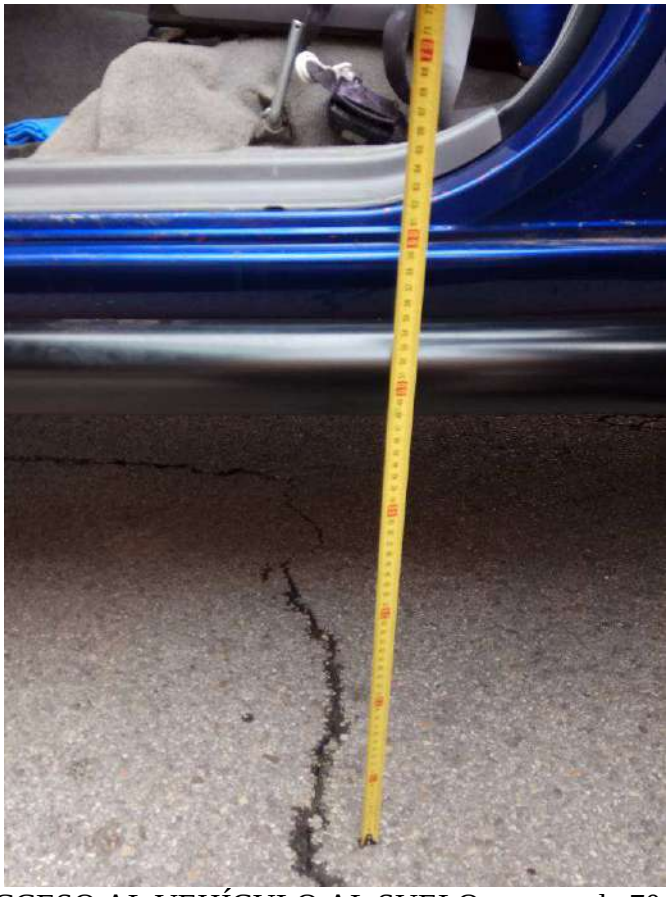

ACCESO AL VEHÍCULO AL SUELO- menos de 70cm

Contacto:
homologar@gmail.com
Telf. 916130723
645885168/679060911

FOTOS DE LOS METROS A LOS FAROS

Contacto:
homologar@gmail.com
Telf. 916130723
645885168/679060911

Que en las fotos se aprecien las medidas del metro

EJEMPLO DE FALDILLAS RÍGIDAS Y RIGIDIZADAS-REQUERIMIENTOS

Contacto:
homologar@gmail.com
Telf. 916130723
645885168/679060911

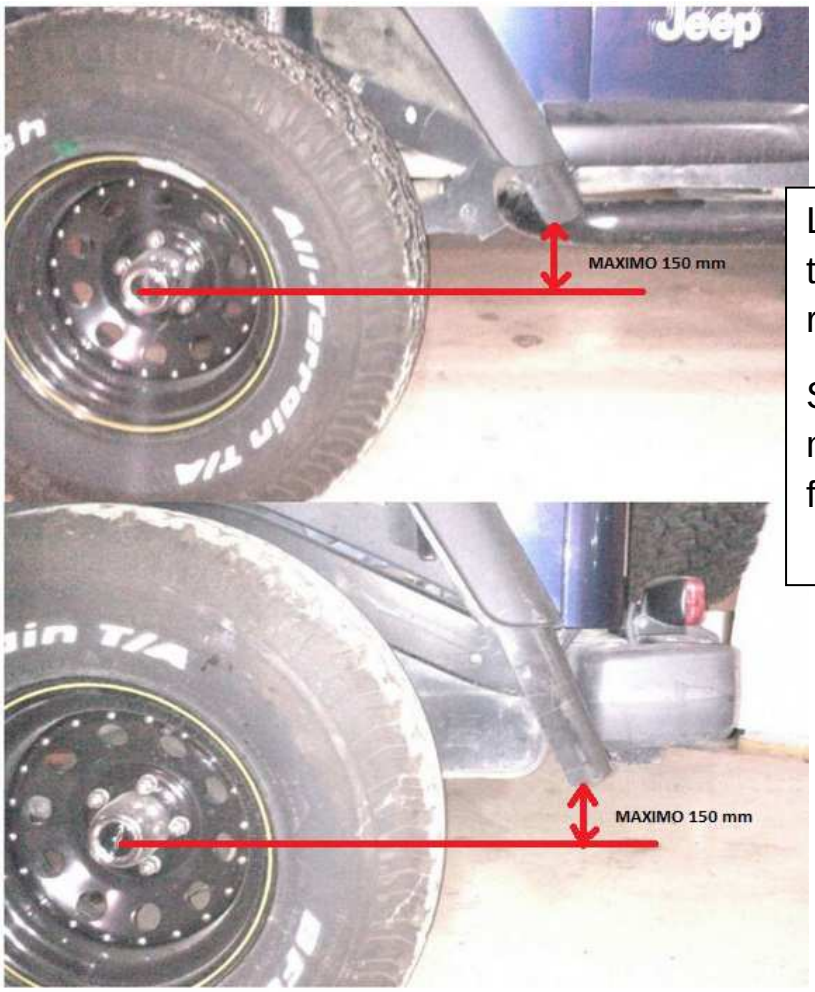

La prolongación del aletín tiene que llegar al eje de la rueda o 150mm por encima.

Si el aletín no llega a esa medida hay que colocar faldilla rígida.

COMPROBACION DE LA NECESIDAD DE FALDILLAS

Contacto:
homologar@gmail.com
Telf. 916130723
645885168/679060911

(Medir del suelo a fin de carrocería y del suelo al centro del eje de la rueda. La diferencia tiene que ser menor o igual que 150mm-si es superior hay que colocar faldilla rígida)

Contacto:
homologar@gmail.com
Telf. 916130723
645885168/679060911

Contacto:
homologar@gmail.com
Telf. 916130723
645885168/679060911

Contacto:
homologar@gmail.com
Telf. 916130723
645885168/679060911

4. DETALLES DE CADA REFORMA

NEUMÁTICOS (FOTOS DE LA MEDIDA COMPLETA Y CONTRASEÑA)

CONTRASEÑA DE HOMOLOGACIÓN

Contacto:
homologar@gmail.com
Telf. 916130723
645885168/679060911

MEDIDA COMPLETA

FOTO DEL ABS

FOTOS DE LOS FAROS

Contacto:
homologar@gmail.com
Telf. 916130723
645885168/679060911

FOTOGRAFÍAS DE LA SUSPENSIÓN

Contacto:
homologar@gmail.com
Telf. 916130723
645885168/679060911

Contacto:
homologar@gmail.com
Telf. 916130723
645885168/679060911

FOTO DEL SNORKEL

PROTECTOR DE BAJOS Y AMORTIGUADOR DE DIRECCIÓN

Contacto:
homologar@gmail.com
Telf. 916130723
645885168/679060911

BARRA ANTIEMPOTRAMIENTO

Medidas: 100x50mm de perfil (alto x ancho)

Longitud de la barra ancho del eje trasero menos 100mm por cada lado

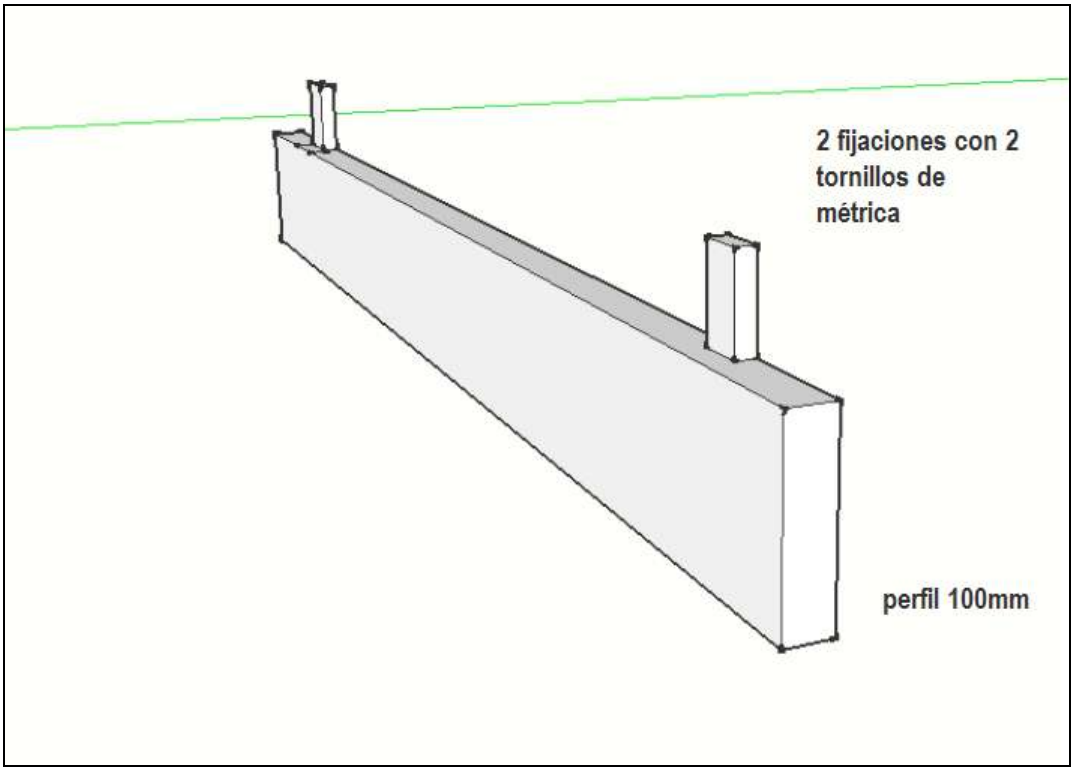

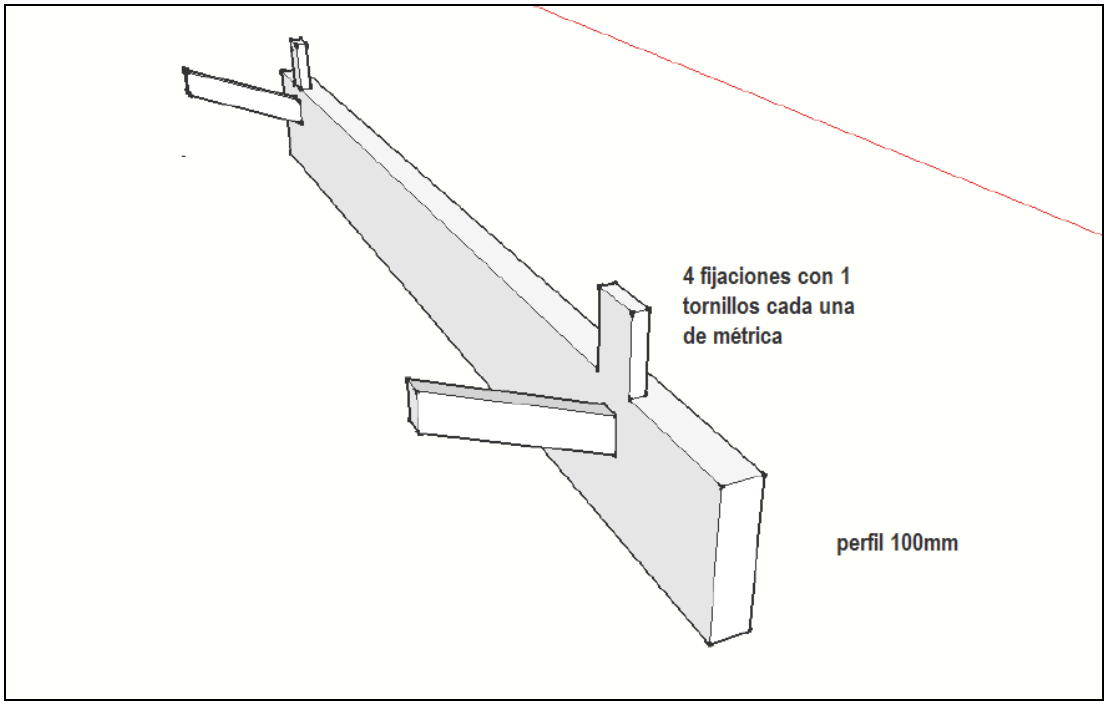

Contacto:
homologar@gmail.com
Telf. 916130723
645885168/679060911

MOTOR

TROQUELADO DEL MOTOR

OTRAS REFORMAS

Hacer foto de detalle de cada una de ellas

De conformidad con la ley 15/1999, de Protección de Datos, el cliente entiende y acepta que una vez solicite un presupuesto o realice un pedido enviando cualquier documentación para consulta, gestión o tramitación vía email, whatsapp o correo, sus datos pasarán a formar parte de un fichero cuyo responsable es la empresa CSE Ingeniería 2006, S.L. que los tratará de forma confidencial y cuya finalidad es la gestión de las relaciones contractuales, envío de ofertas comerciales y material publicitario. El cliente podrá ejercer sus derechos de acceso, modificación o cancelación requiriéndolo por escrito a susana@csestudio.com.